TIROIR R13 EVO H240 NOTICE DE MONTAGE
R13 EVO DRAWER H240 ASSEMBLY INSTRUCTIONS

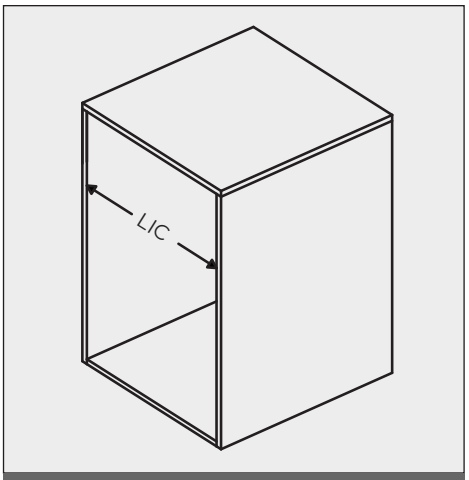

LIC Largeur intérieure du caisson
Inside cabinet width

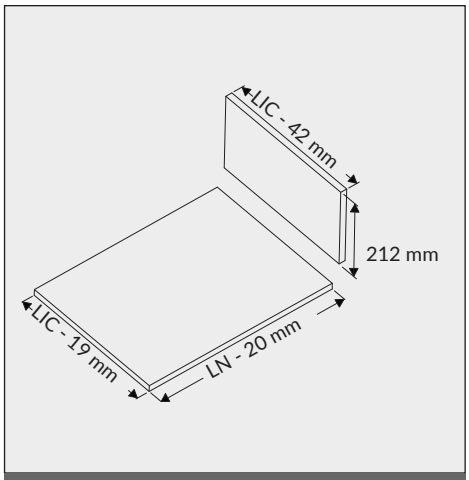

Fond et dos / Back and bottom

LN Longueur nominale
Nominal length

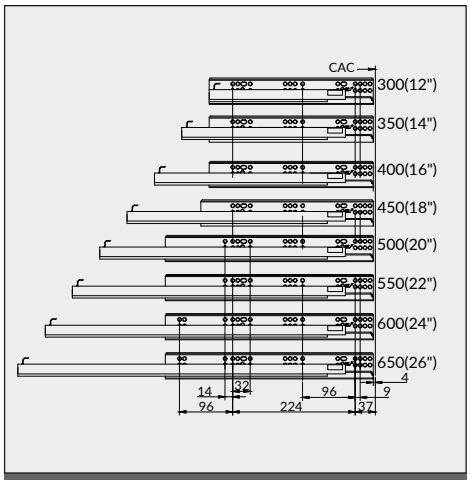

Installation des coulisses / Slide installation

CAC Chant avant du caisson
Front edge of the cabinet

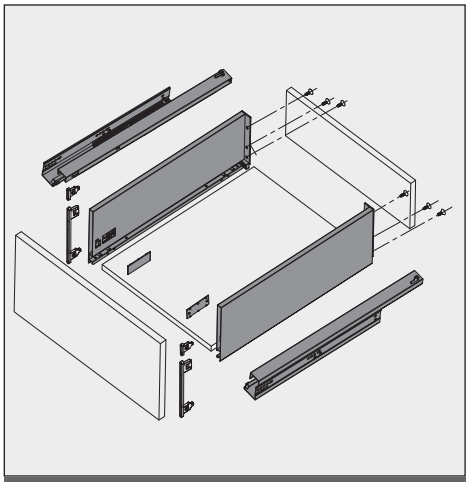

Vue éclatée du tiroir
Exploded view of the drawer

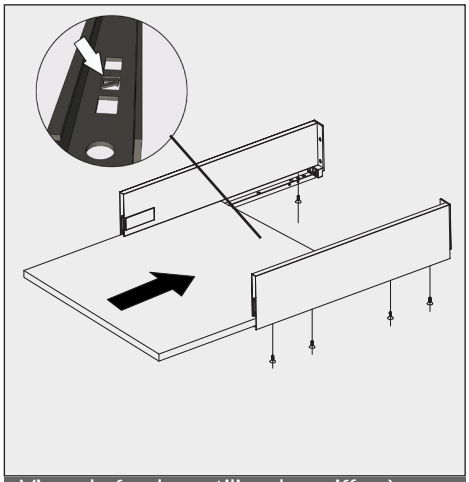

Visser le fond ou utiliser les griffes à enfoncer.
Screw the bottom or use the knock-in claws.

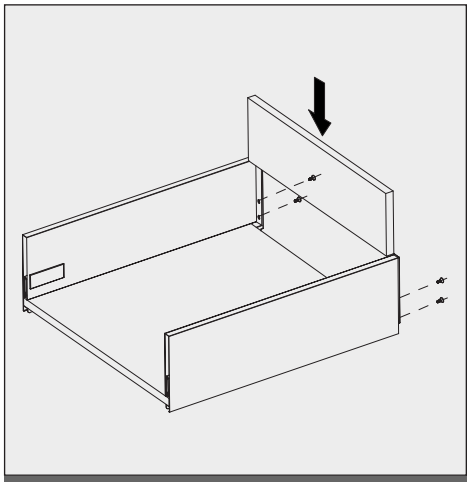

Visser le dos
Screw the back

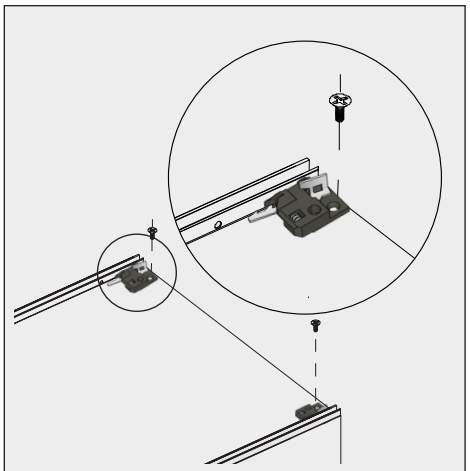

Visser les attaches pour coulisses sous le tiroir
Screw the slide brackets under the drawer

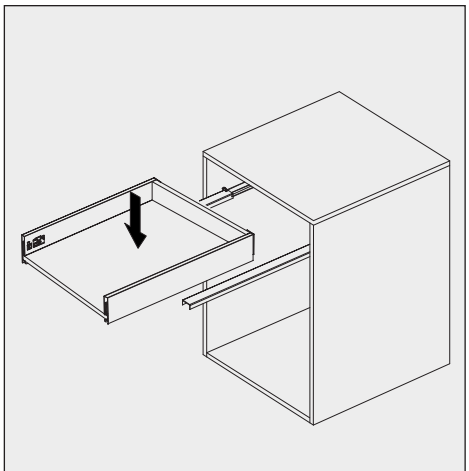

Tirer les coulisses poser le tiroir dessus.
Extend the slides, put the drawer on them.

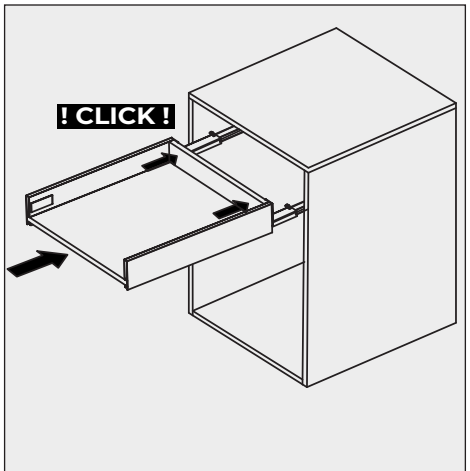

Refermer complètement pour clipser sur les coulisses.
Slide the drawer all the way in and close completely to clip on the slides.

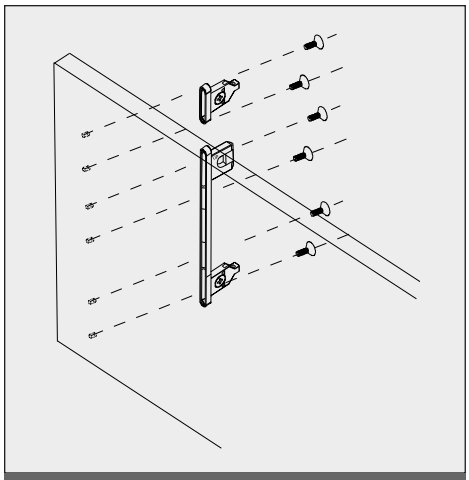

Fixer les attaches sur la façade

Fasten the front bracket

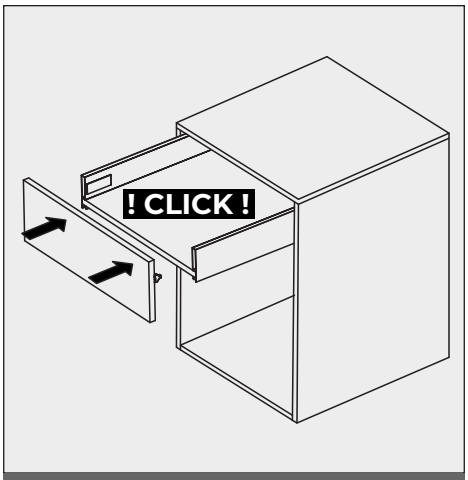

Clipser la façade sur le tiroir .

Clip the drawer front on the drawer.

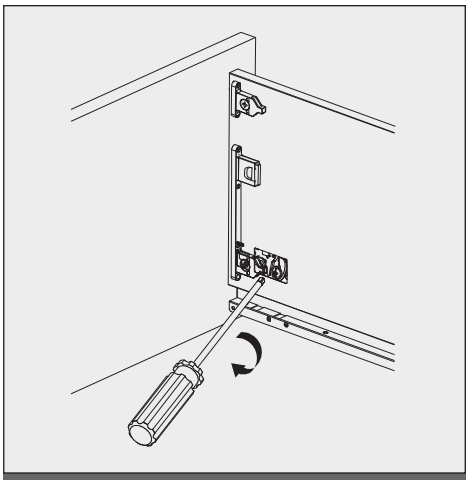

Serrez la vis lorsque la façade est installée

Tighten the screw when front is clipped.

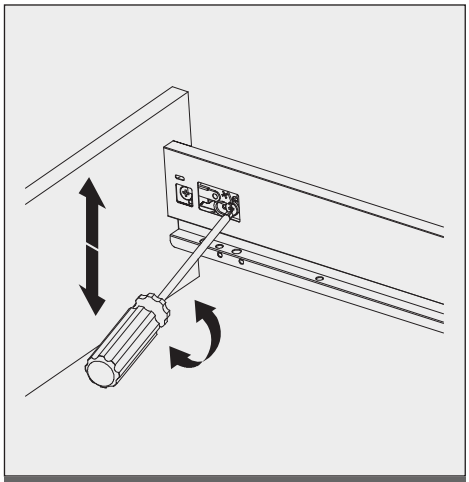

Réglage vertical ± 2 mm

Vertical adjustment ± 2 mm

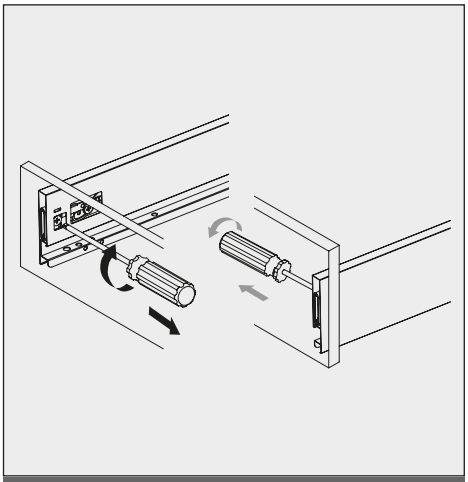

Réglage latéral ± 2 mm

Lateral adjustment ± 2 mm

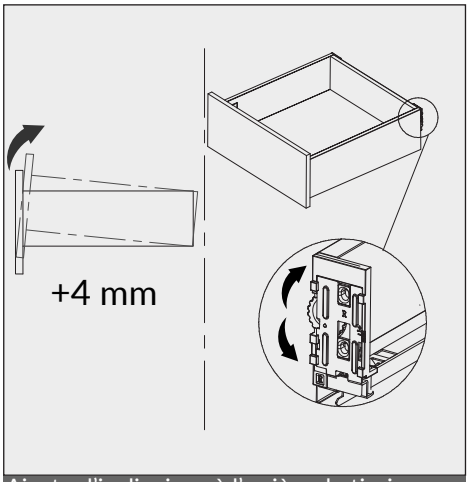

Ajuster l'inclinaison à l'arrière du tiroir ± 4 mm.

Adjust the tilt at the back of the drawer ± 4 mm

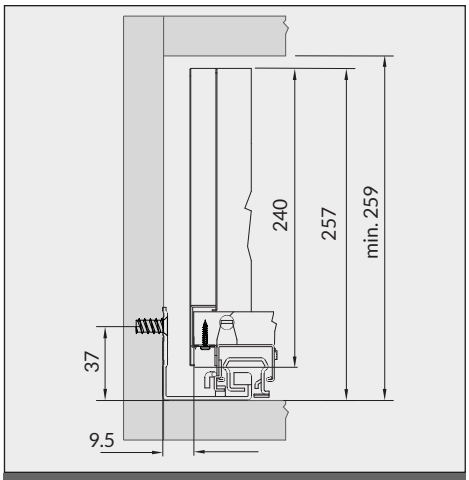

Implantation avant

Front drilling and installation

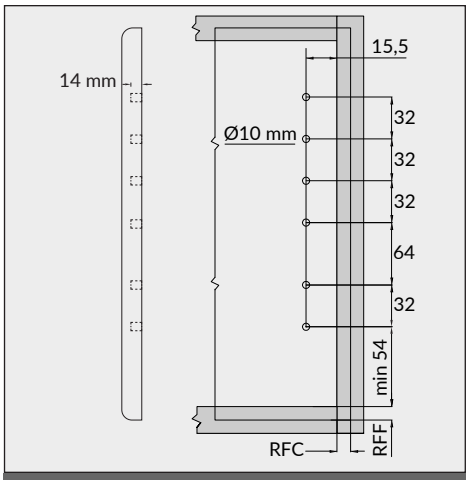

Perçage de façade pour goujons

Front drilling for dowels

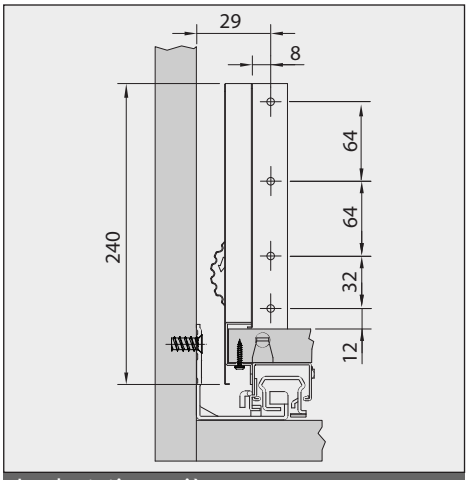

Implantation arrière

Back drilling and installation

Rocheleau Inc-RD-240125_V3-Notice de montage tiroir R13 EVO H240-Tous droits réservés