ROCHELEAU

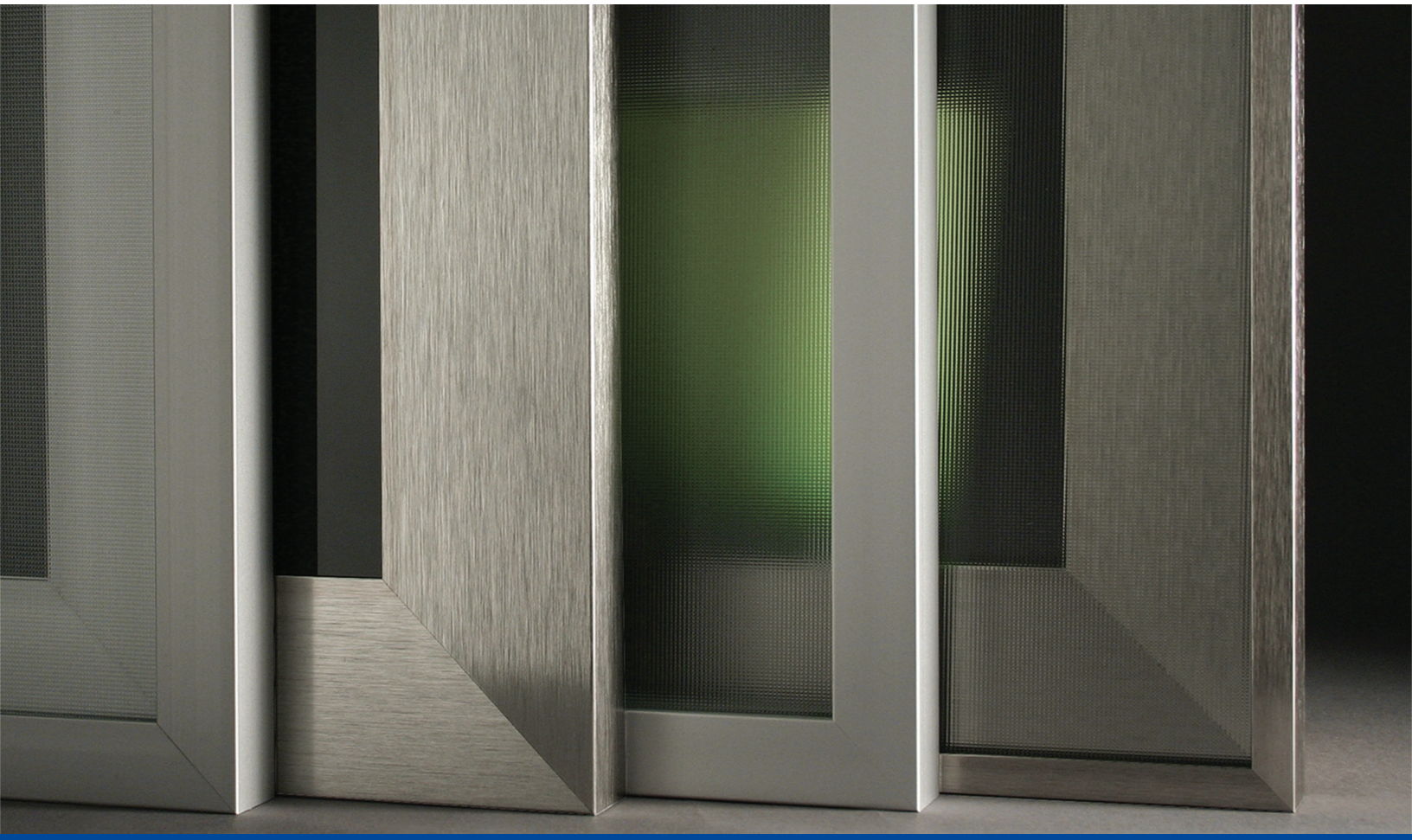

PORTES À CADRES D'ALUMINIUM

ALUMINIUM FRAME DOORS

ROCHELEAU.CA

82 CA SS

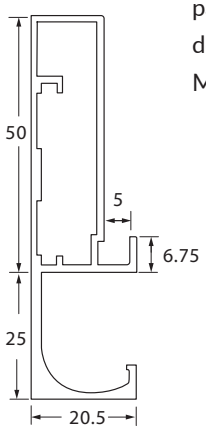

Profilé de portes #82 à cadre large avec une poignée intégrée qui peut se mettre dans 3 positions différentes. Retour de 6,75 mm. Nous recommandons un verre opaque afin de ne pas voir la surface derrière le verre, mais le profilé convient aux autres verres. La charnière doit être percée à un minimum de 4" de la poignée si celle-ci est positionnée en MOD X ou MOD Y. Disponible en aluminium clair anodisé et fini acier inoxvdable.

MOD W MOD X MOD Y

#82 door profile with a wide frame and integrated handle that can be set in 3 different positions. Return of 6.75 mm. We suggest opaque glass in order to avoid seeing the surface behind the glass, but the profile is suitable for other glass. The hinge must be drilled at a minimum of 4" from the handle if it is positioned in MOD X or MOD Y. Available in clear anodized aluminum and stainless steel finish.

---

85 CA SS N

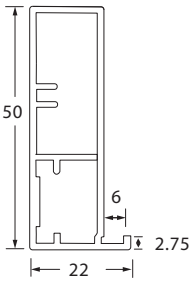

Profilé de portes #85 à cadre large avec un retour de 2,75 mm. Nous recommandons un verre opaque afin de ne pas voir la surface derrière le verre. Les charnières sont percées à 3" minimum du coin. Disponible en noir mat texturé, aluminium clair anodisé et fini acier inoxydable.

#85 door profile with a wide frame with a return of 2.75 mm. We recommend opaque glass in order to avoid seeing the surface behind the glass. Hinge cup is drilled 3" from the door corner. Available in textured matte black, clear anodized aluminum and stainless steel finish.

---

87 CA SS

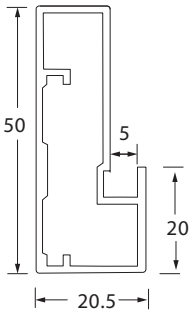

Profilé de portes #87 à cadre large avec un retour de 20 mm. Nous recommandons un verre opaque afin de ne pas voir la surface derrière le verre, mais le profilé convient aux autres verres. Les charnières sont percées à 3" minimum du coin. Disponible en aluminium clair anodisé et fini acier inoxydable.

#87 door profile with a wide frame with a return of 20 mm. We recommend opaque glass in order to avoid seeing the surface behind the glass, but the profile is suitable for other glass. Hinge cup is drilled 3" from the door corner. Available in clear anodized aluminum and stainless steel finish.

88 CA SS

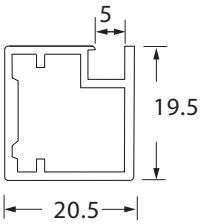

Profilé de portes #88 à cadre étroit. Suggéré pour un vitrail, mais le profilé convient aux autres verres. Les charnières sont percées à 3" minimum du coin. Disponible en aluminium clair anodisé et fini acier inoxydable. Ce profil peut maintenant comporter des traverses, voir les détails en page 6 et 7.

#88 door profile with a narrow frame. Recommended for stained glass, but the profile is suitable for other glass. Hinge cup is drilled 3" from the door corner. Available in clear anodized aluminum and stainless steel finish. Divider rail are now available for this profile, see details on page 6 and 7.

89 CA N

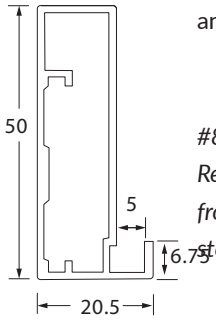

Profilé #89 identique au profilé #82, mais sans la poignée. Retour de 6,75 mm. Suggéré pour un verre opaque, mais le profilé convient aux autres verres. Les charnières sont percées à 3" minimum du coin. Disponible en noir mat texturé et aluminium clair anodisé.

#89 profile identical to profile #82, but without the handle. Return of 6.75 mm. Recommended for opaque glass, but the profile is suitable for other glass. Hinge cup is drilled 3" from the door corner. Available in textured matte black, clear anodized aluminum and stainless steel finish.

90 CA SS N

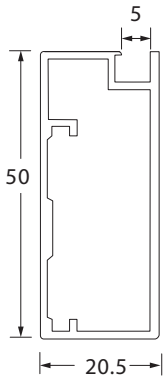

Profilé de portes #90 à cadre large sans retour. Il convient à tous les modèles de verres et vitraux. Les charnières sont percées à 3" minimum du coin. Disponible en noir mat texturé, aluminium clair anodisé et fini acier inoxydable. Ce profil peut maintenant comporter des traverses, voir les détails en page 6 et 7.

#90 door profile with a wide frame without return. Suitable for all models of glass and stained glass. Hinge cup is drilled 3" from the door corner. Available in textured matteblack, clear anodized aluminum and stainless steel finish. Divider rail are now available for this profile, see details on page 6 and 7.

91 CA SS

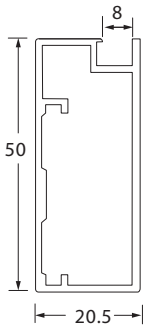

Profilé de portes #91 à cadre large sans retour. Il convient aux verres laminés ou verres de 6 mm et plus. Les charnières sont percées à 3" minimum du coin. Disponible en aluminium clair anodisé et fini acier inoxydable.

#91 door profile with a wide frame without return. Suitable for laminated glass or glass of 6 mm and up. Hinge cup is drilled 3" from the door corner. Available in clear anodized aluminum and stainless steel finish.

---

98 CA

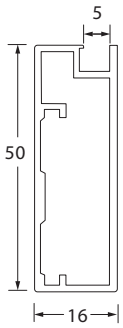

Profilé de portes #98 à cadre large sans retour. Le plus mince avec une épaisseur de 16 mm. Il convient à tous les modèles de verres et vitraux. Les charnières sont percées à 3" minimum du coin. Disponible en aluminium clair anodisé.

#98 door profile with a wide frame without return. The thinnest glass with a thickness of 16 mm. Suitable for all models of glass and stained glass. Hinge cup is drilled 3" from the door corner. Available in clear anodized aluminum.

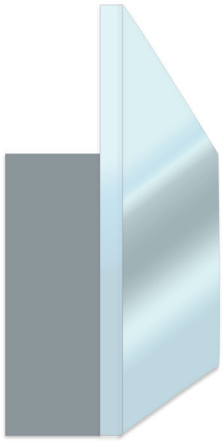

A2 CA

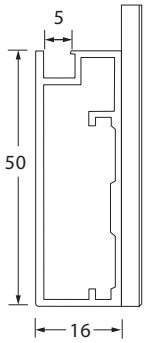

Profilé de portes #A2 à cadre large non apparent. Pour miroir et verre laqué. Les charnières sont percées à 3" minimum du coin. Fini aluminium anodisé.

#A2 door profile with wide hidden frame. Suitable for lacquered glass and mirrors. Hinge cup is drilled 3" from the door corner. Anodized aluminum finish.

Les portes BARAZIN peuvent être séparées en section avec une traverse en aluminium. En plus d'offrir un élément de design intéressant, elle protège les portes de grande taille contre le gauchissement. Cette traverse peut être intégrée aux profilés 88 et 90 qui ont tous deux 19,5 mm d'épaisseur. Disponible en fini aluminium anodisé (CA) et acier inoxydable (SS).

BARAZIN doors can be divided in sections with an aluminum divider. This divider, in addition to offering an interesting design element, protects large doors against warping. This divider can be integrated with profiles #88 and #90, both are 19.5 mm thick. Available in anodized aluminum (CA) or stainless steel (SS) finishes.

Tel qu'illustré sur la photo plus bas, la traverse est fixée au cadre par une vis de chaque côté. La face extérieure est sans fixation apparente et s'assemble parfaitement au cadre.

As illustrated in the photo below, the divider is attached to the frame by a screw on each side. The outer face is without visible fixation and fits perfectly to the frame.

Une traverse servant a séparer le verre dans les profilés 88 et 90 est maintenant disponible. La traverse est disponible en fini aluminium anodisé (CA) et acier inoxydable (SS). Cette traverse permet, entre autres, de fabriquer des portes plus grandes que les dimensions maximales vues précédemment. Elle permet en plus de combiner plusieurs types de verres et de textures différentes. Les dessins présentés plus bas illustrent les dimensions de la traverse et les détails d'assemblage. Le client doit situer sa traverse sur un plan en nous mentionnant les dimensions requises.

Il est fortement suggéré d'avoir une traverse sur une porte de 84 pouces (2134 mm) et plus. Aucune garantie sur les portes de 84" (2134 mm) et plus.

A divider rail for the #88 and #90 aluminium profile is available. The rail is avaible in anodized aluminum (CA) and stainless steel (SS) finish. You can manufacture bigger door than the previously set maximums. You can also use different kind of glass and textures in the same door. Asssembly and dimensions details for the divider rail are listed below. A drawing with the dimensions and location of the divider rail has to be provided.

It is strongly recommended to have a divider on an 84 inches (2134 mm) tall door.
Doors over 84 inches (2134 mm) are not guaranteed.

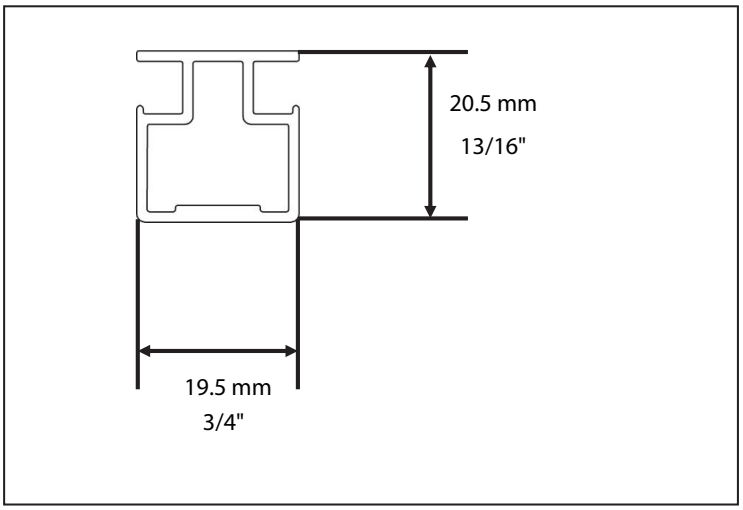

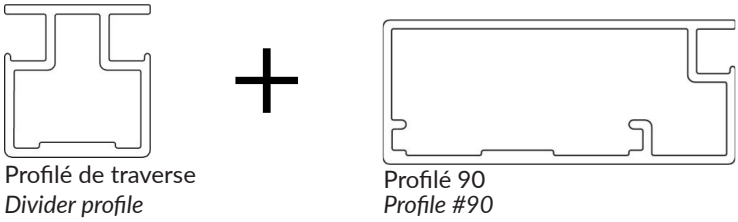

Une porte avec le profilé 90 peut avoir jusqu'à 96 pouces (2438 mm) sans traverse.

A door with the #90 profile can be as tall as 96 inches (2438 mm) *without a divider.*

Finis d'aluminium

Aluminum Finishes

CA Aluminium clair anodisé

Clear anodized aluminum

N Noir mat texturé pour profilé d'aluminium : 85, 89, 90

Textured matt black for aluminum profile : 85, 89, 90

SS Aluminium fini acier inoxydable

Stainless steel finish aluminum

Il est possible qu'il existe des variantes de couleur entre les commandes antérieures et futures de moulures en finis acier inoxydable.

It is possible to have colour variation between previous and future orders of stainless steel mouldings.

Grandeur minimum et maximum de portes d'aluminium

Largeur : minimum 5 po (127 mm) à maximum 36 po (915 mm)
Hauteur : minimum 5 po (127 mm) à maximum 84 po (2134 mm)
Pour une hauteur de 85 po (2160 mm) et plus, communiquez avec le service à la clientèle.

Aluminum door minimum and maximum size

Width: minimum 5 in. (127 mm) to maximum 36 in. (915 mm)
Height: minimum 5 in. (127 mm) to maximum 84 in. (2134 mm)
For a height of 85 in. (2160 mm) or more, contact customer service.

Perçage de charnière

2 trous de charnière inclus
Hauteur et nombre de trous

- 5 po à 36 po : 2 trous
- 37 po à 60 po : 3 trous
- 61 po à 84 po : 4 trous
- 85 po et plus : 5 trous

Hinge drilling

2 hinge holes included
Height and number of holes

- *5 in. to 36 in.: 2 holes*
- *37 in. to 60 in.: 3 holes*
- *61 in. to 84 in.: 4 holes*
- *85 in. or more: 5 holes*

Poids

Poids approximatif :

Porte de 15 po x 30 po = +/- 15 lbs

Weight

Approximated weight:

15 in. x 30 in. door = +/- 15 lbs

AIR 19 CA TI

Profilé de portes AIR de Salice, deux finis disponibles : aluminium anodisé et titanium 19 mm d'épaisseur par 26 mm en façade. Retour de 7 mm. Le profilé doit être utilisé avec les charnières AIR de Salice seulement, voir ci-dessous.

Air aluminum door profile, available in two finishes: anodized aluminum and titanium. 19 mm thickness with 26 mm width. Must be installed with Salice Air hinges, see below. Return of 7 mm.

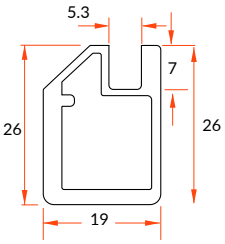

Aluminium clair anodisé
Clear anodized aluminum

Aluminium fini titanium
Titanium finished aluminum

AIR 26 CA TI

Profilé de portes AIR de Salice, deux finis disponibles : aluminium anodisé et titanium Doit être utilisé avec les charnières AIR de salice seulement, voir ci-dessous. Épaisseur de 26 mm par 26 mm de large. Retour de 9,2 mm.

Air aluminum door profile, available in two finishes: anodized aluminum and titanium. 26 mm thickness with 26 mm width. Must be installed with salice Air hinges, see below. Return of 9.2 mm.

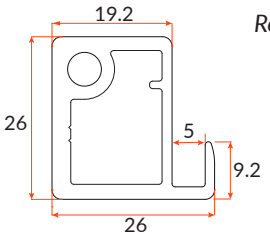

Aluminium clair anodisé
Clear anodized aluminum

Aluminium fini titanium
Titanium finished aluminum

Les charnières Air, avec un système d'amortisseur intégré ou avec ouverture par pression, ont une esthétique compacte et discrète. Elles sont installées dans les panneaux du haut et du bas du caisson. Choisissez votre fini selon le profilé. La capacité pour deux charnières est de 20 kg (44 lbs).
Air hinges are offered with integrated soft close mechanism or Push opening. They are attached to the top and bottom panels of the cabinet. Match the hinge finish with the selected profile. The capacity for 2 AIR hinge is 20 kg (44 lbs).

PEN-SA-105 Charnières Air 105° d'ouverture, fini nickel. Vendu en ensemble de deux.
Air hinge 105° opening, nickel finish. Sold in sets of two.

PEN-SPA-105 Charnières Air Push ouverture par pression, 105° d'ouverture, fini nickel. Vendu en ensemble de deux.
Air hinge Push open version, 105° opening, nickel finish. Sold in sets of two.

PEN-SAT-105 Charnières Air 105° d'ouverture, fini titanium. Vendu en ensemble de deux.
Air hinge 105° opening, titanium finish. Sold in sets of two.

PEN-SPAT-105 Charnières Air Push ouverture par pression, 105° d'ouverture, fini titanium. Vendu en ensemble de deux.
Air hinges Push open version, 105° opening, titanium finish. Sold in sets of two.

Le machinage dans la porte d'aluminium est le même pour les cadres de 19 mm et de 26 mm d'épaisseur.

Aluminium door machining is the same for the 19 mm and 26 mm thick frames.

Le machinage est symétrique pour le bas de la porte.

Machining is symmetrical for the bottom corner of the door.

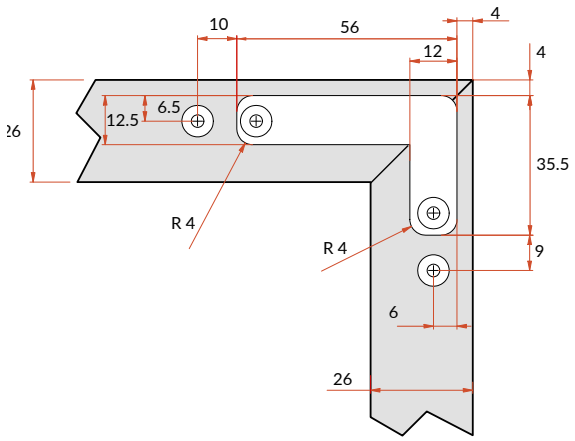

Machinage requis dans le dessus et le fond du caisson. Le recouvrement du haut et du bas de la porte est fixe à 4 mm.

Drilling required for the cabinet's top and bottom. Door overlay of the bottom and the top of the cabinet is set at 4 mm.

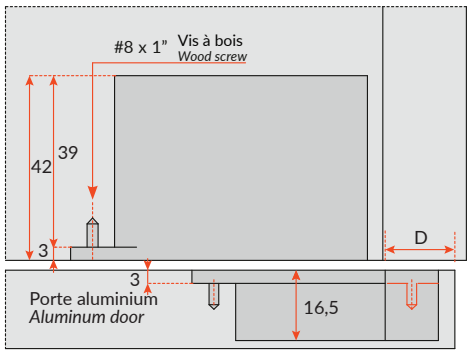

Recouvrement maximum de la porte : D = 22,5 mm

Maximum door overlay: D = 22.5 mm

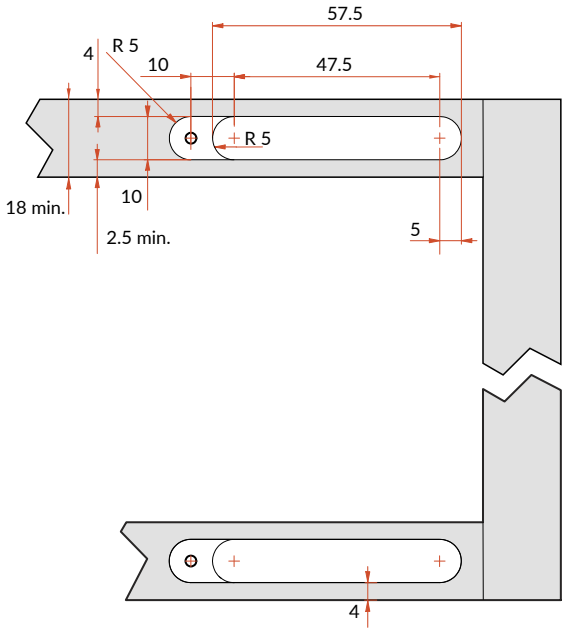

Un gabarit de toupie pour mortaiser la charnière AIR dans le caisson est disponible.

A router jig to mortise the AIR hinge in the cabinet is available.

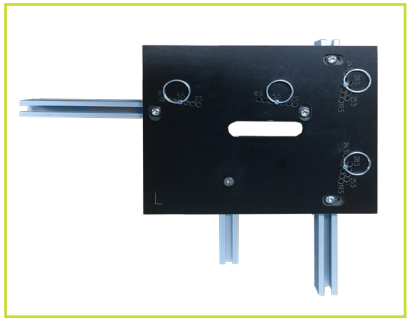

GAB-SAIR-CAISSON

Grandeur des portes en aluminium AIR Salice

Largeur : minimum 5 po (127 mm) à maximum 24 po (610 mm)
Hauteur : minimum 5 po (127 mm) à maximum 84 po (2134 mm)
Poids maximum par porte avec 2 pentures AIR 20 kg (44 lbs)

Salice AIR aluminum door sizes

Width: 5 in. (127 mm) min. to 24 in. (610 mm) max.

Height: 5 in. (127 mm) min. to 84 in. (2134 mm) max.

Maximum weight for door with 2 AIR hinges is 20 kg (44 lbs)

Informations techniques
Technical informations

Pour des trous de charnières additionnelles, nous recommandons les hauteurs suivantes :

- 5 po à 36 po : 2 trous
- 37 po à 60 po : 3 trous
- 61 po à 84 po : 4 trous
- 85 po à plus : 5 trous

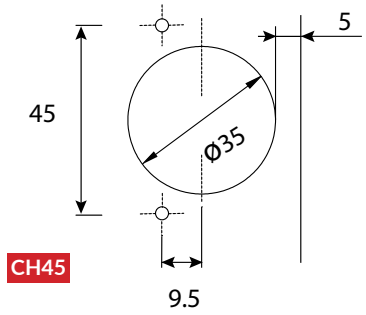

CH45

Trous pilotes 45 mm / 9,5 mm
Pour ces pentures : Grass, Salice, Dtc, Pür, Blum, Ferrari

Pilot holes 45 mm / 9.5 mm
For these hinges: Grass, Salice, Dtc, Pür, Blum, Ferrari

For additional hinge holes drilling we recommend the following heights:

- *5 in. to 36 in.: 2 holes*
- *37 in. to 60 in.: 3 holes*
- *61 in. to 84 in.: 4 holes*
- *85 in. or more: 5 holes*

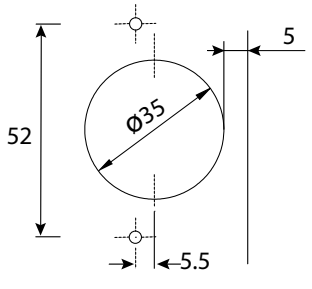

CH52

Trous pilotes 52 mm / 5,5 mm
Pour pentures Hettich

Pilot holes 52 mm / 5.5 mm for Hettich hinges.

Pentures pour cadre aluminium 19 mm
Hinges for 19 mm aluminum frame

CH19-1

Grass Tiomos

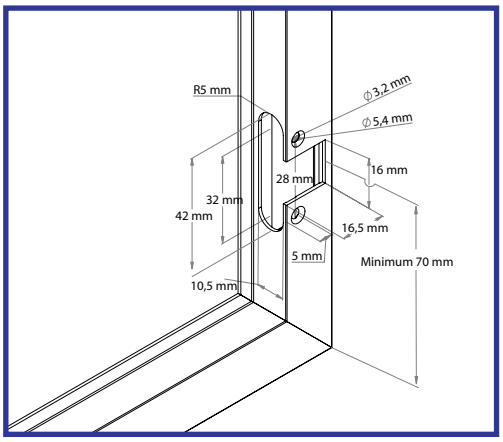

CH19-2

Hettich, Salice, Blum

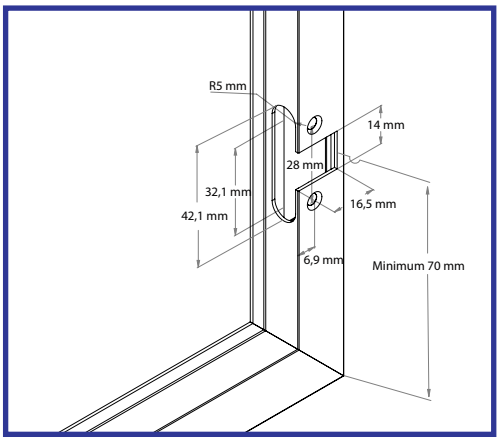

CH19-3

Blum carré
Blum Square

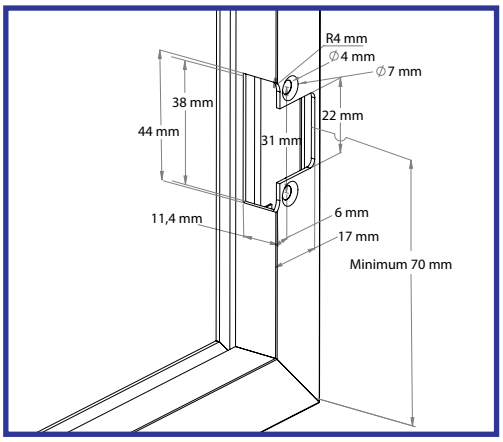

CH19-4

Ferrari

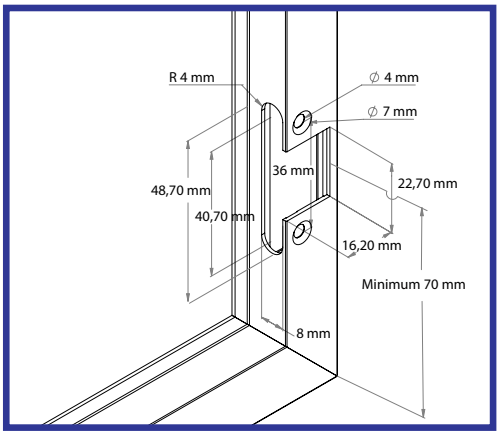

Pour un système ne figurant pas ci-haut, svp nous fournir un dessin technique et un échantillon de la charnières.

For a hinge system that does not appear above, please provide us with the technical drawing and a sample of the hinge.

BARAZIN offre une sélection élégante de produits de verre qui donneront une touche de sophistication à votre décor de maison ou de bureau. Notre vaste variété de produits de verre a été séparée en trois collections qui vous aideront à rehausser votre décor à votre goût: CONTEMPORAINE, INTEMPORELLE et CLASSIQUE.

BARAZIN offers a selection of elegant glass products that will add a touch of sophistication to your home or office decor. To assist you in making each design your very own, we have divided them into three collections: CONTEMPORARY, TIMELESS and CLASSIC.

Tous les verres sont trempés excepté pour les modèles Lacobel, les miroirs et certaines exceptions marquées. Une pellicule est disponible pour ces exceptions. Le verre trempé est plus sécuritaire de par la façon dont il se brise. Il se fragmente en millier de pièces sans arêtes pointues.

All glass inserts are tempered except for Lacobel, mirror models and marked exceptions for which a film is available. Tempered glass is safer by the way the glass breaks. Its small pieces do not have any sharp edges.

Non-trempé
Not-tempered

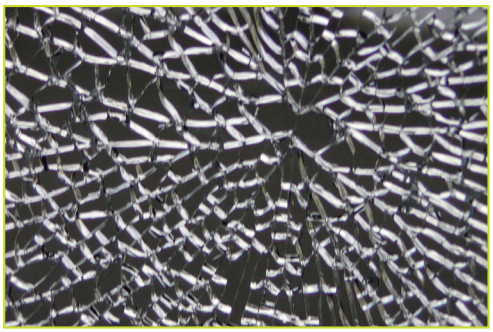

Trempé
Tempered

Classique (verre sans direction de motif)
Classic (glass without pattern direction)

Aqualite **AQCL**

4 mm

Groupe 1 / *Group 1*

Cathédrale **CACL**

Cathedral 4 mm

Groupe 1 / *Group 1*

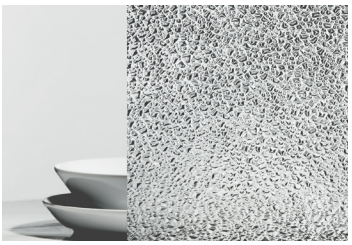

Diamanté clair* **DICL**

*Clear diamante** 4 mm

Groupe 1 / *Group 1*

Float clair* **CLFL**

*Clear float** 3-4-5-6-8-10-12-15-19 mm

Groupe 1 / *Group 1*

Glupo clair* **GLCL**

*Clear glupo ** 3-5 mm

Groupe 1 / *Group 1*

Miroir clair* ** **MICL**

*Clear mirror** ** 3-5 mm

Groupe 1 / *Group 1*

Morocco bronze** **MOBR

*Bronze morocco*** 4 mm

Groupe 2 / *Group 2*

Classique (verre avec direction de motif)
Classic (glass with pattern direction)

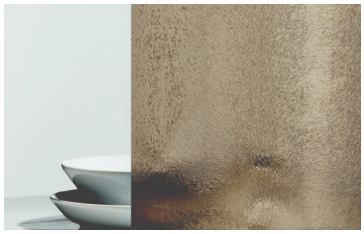

Chinchilla bronze** **CHBR

*Bronze chinchilla*** 4 mm

Groupe 2 / *Group 2*

Chinchilla clair **CHCL**

Clear chinchilla 4-8 mm

Groupe 1 / *Group 1*

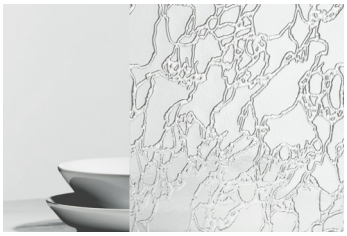

Delta clair* **DECL**

*Clear delta** 4 mm

Groupe 1 / *Group 1*

Delta sablé blanc* **DESABL**

*White delta sanded** 4 mm

Groupe 2 / *Group 2*

*Verre en biseau non-disponible
**Bevel not available*

***Ne peut être trempé*
***Cannot be tempered*

La couleur imprimée peut différer de la réalité. Toujours choisir les couleurs selon un échantillon.
The printed colour may vary from the real colour. Always choose your colours with a real sample.

Intemporel (verre sans direction de motif)
Timeless (Glass without pattern direction)

Acide blanc* **ACBL**

*White acid etched** *3-4-5-6-8-10-12 mm*

Groupe 1 / *Group 1*

Acide bronze** **ACBR**

*Bronze acid etched*** 4 mm

Groupe 2 / *Group 2*

Acide extra-clair **ACXC**

Extra-clear acid etched 4-6 mm

Groupe 2 / *Group 2*

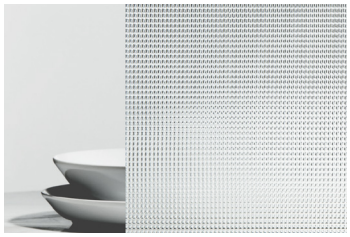

Kriset clair* **KRFL**

*Clear kriset** 4 mm

Groupe 2 / *Group 2*

Gris float* **GRFL**

*Grey float** *3-6 mm*

Groupe 1 / *Group 1*

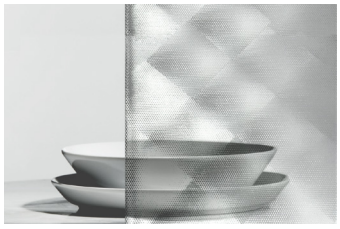

M-Soft **MSCL**

4 mm

Groupe 2 / *Group 2*

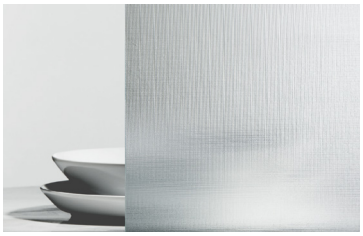

Screen clair **SCCL**

Clear screen 4 mm

Groupe 1 / *Group 1*

Acide gris **ACGR**

Grey acid etched 4 mm

Groupe 2 / *Group 2*

La couleur imprimée peut différer de la réalité. Toujours choisir les couleurs selon un échantillon.
The printed colour may vary from the real colour. Always choose your colours with a real sample.

*Verre en biseau non-disponible
**Bevel not available*

***Ne peut être trempé*
***Cannot be tempered*

Berlini* ** BECL

4 mm

Groupe 2 / *Group 2*

Flutex clair* FXCL

*Clear flutex** 4 mm

Groupe 1 / *Group 1*

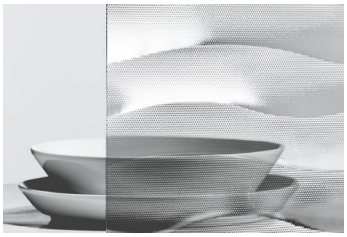

Fluid* FUCL

4 mm

Groupe 2 / *Group 2*

Nature clair* NACL

*Clear nature** 4 mm

Groupe 2 / *Group 2*

Dosseret en verre
Glass backsplash

*Verre en biseau non-disponible
**Bevel not available*

***Ne peut être trempé*
***Cannot be tempered*

La couleur imprimée peut différer de la réalité. Toujours choisir les couleurs selon un échantillon.
The printed colour may vary from the real colour. Always choose your colours with a real sample.

Contemporain (verre sans direction de motif)
Contemporary (glass without pattern direction)

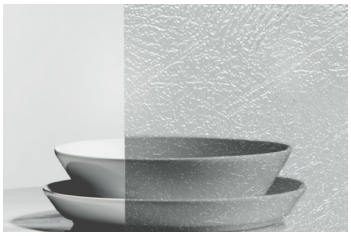

Etre* **ETRE**

6 mm

Groupe 3 / Group 3

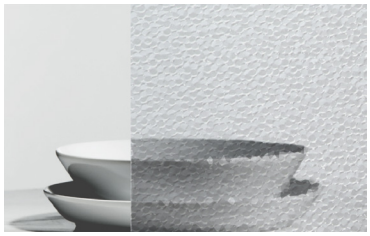

Konfetti* **KOCL**

4 mm

Groupe 3 / Group 3

Textile blanc* **TEBL**

*White textile** 4 mm

Groupe 3 / *Group 3*

Acide miroir * ** **ACMIBL**

*Mirror acid etched * ** 4 mm

Groupe 3 / *Group 3*

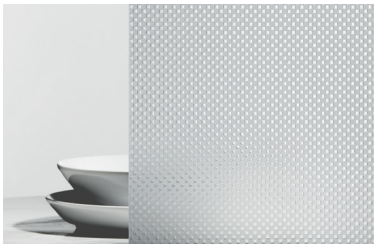

Damier blanc* **DABL**

*White damier** 4 mm

Groupe 3 / *Group 3*

Contemporain (verre avec direction de motif)
Contemporary (glass with pattern direction)

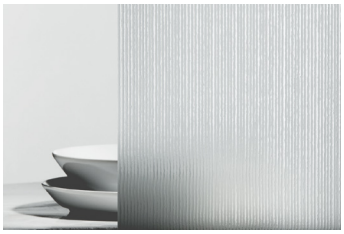

Corduroy blanc* **COBL**

*White corduroy** 4 mm

Groupe 3 / *Group 3*

Jungle blanc* **JUBL**

*White jungle** 4 mm

Groupe 3 / *Group 3*

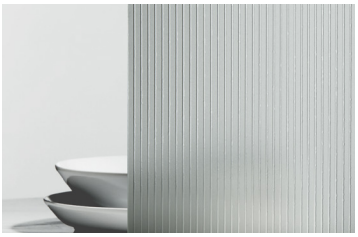

Linata blanc **LIBL**

White linata 4 mm

Groupe 3 / *Group 3*

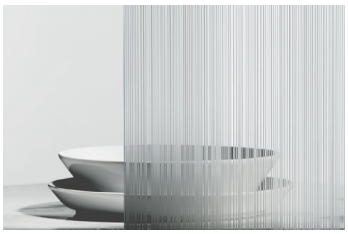

Superline **SL**

4 mm

Groupe 3 / Group 3

Aqui* **AQUI**

6 mm

Groupe 3 / Group 3

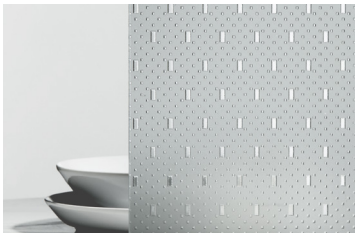

Quatrix sablé blanc* **QUSABL**

*White sanded quatrix** 4 mm

Groupe 3 / *Group 3*

La couleur imprimée peut différer de la réalité. Toujours choisir les couleurs selon un échantillon.
The printed colour may vary from the real colour. Always choose your colours with a real sample.

*Verre en biseau non-disponible
**Bevel not available*

***Ne peut être trempé*
***Cannot be tempered*

Spécialité (verre sans direction de motif)

Specialty (glass without pattern direction)

Bronze float ** BRFL

Groupe 1 / *Group 1** 3 mm

Groupe 1 / *Group 1* 6 mm

Glue chip clair GCCL

Glue chip clear

Groupe 1 / *Group 1** 3 mm

Groupe 2 / *Group 2* 5 mm

Spécialité (verre avec direction de motif)

Specialty (glass with pattern direction)

M.Line MLCL

4 mm

Groupe 2 / Group 2

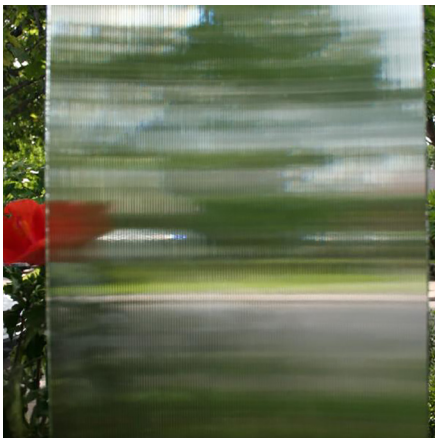

Narrow reeded* NARECL

3 mm

Groupe 1 / *Group 1*

Niagara clair* NICL

Clear niagara 3 mm

Groupe 1 / *Group 1*

*Verre en biseau non-disponible
**Bevel not available*

***Ne peut être trempé*
***Cannot be tempered*

La couleur imprimée peut différer de la réalité. Toujours choisir les couleurs selon un échantillon.
The printed colour may vary from the real colour. Always choose your colours with a real sample.

Verre laminé
Laminated glass

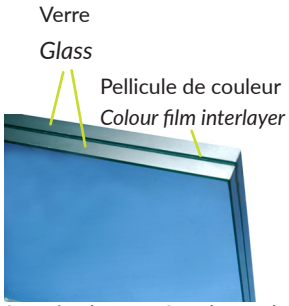

Le verre laminé est hautement sécuritaire puisqu'il est composé de deux verres fusionnés avec une pellicule de couleur intégrée. Il est disponible en fini clair (C) ou laiteux (M). Disponible en épaisseur minimale de 7 mm, il peut être utilisé avec le profilé d'aluminium 91 ou encore en guise de comptoir de verre, de dosseret ou de mur.

Laminated glass is extremely safe because it consists of two layers of glass merged together with a colour film interlayer. It is available in a clear (C) or milky (M) finish. Available in a minimum thickness of 7 mm, it can be used with the aluminum profile 91 or as a glass countertop, backsplash or wall.

Inscrire le numéro de couleur choisi suivi de la lettre de transparence comme suit : 10 C (clair) ou 10 M (milky)

Select the colour number followed by the transparency letter. For example, 10 C (clear) or 10 M (milky)

10C 10M

Maïs
Corn

11C 11M

Tire d'érable
Maple toffee

12C 12M

Cerise
Cherry

13C 13M

Margharita
Margharita

16C 16M

Dragée
Confetti

17C 17M

Porcelaine
China

19C 19M

Myrtille
Bilberry

24C 24M

Poivre
Pepper

25C 25M

Pastèque
Watermelon

La couleur imprimée peut différer de la réalité. Toujours choisir les couleurs selon un échantillon.
The printed colour may vary from the real colour. Always choose your colours with a real sample.

*Verre en biseau non-disponible
**Bevel not available*

***Ne peut être trempé*
***Cannot be tempered*

Le verre laqué est composé de résine et dispose de propriétés protectrices. Il est habituellement utilisé pour recouvrir un côté du verre. Le parfait partenaire de votre déco maison ou bureau, le verre laqué peut être utilisé dans les portes, ou pour créer de magnifiques surfaces de comptoirs et dosserets.

Lacquer is a protective coating consisting of resin, coloured and opaque in appearance. It is normally used to coat one side of a glass. The perfect partner for bright and creative home and office inspirations. Lacquered glass can be used for door inserts, or to create smooth countertop surfaces and backsplashes.

Laque de couleurs pâles
Sur verre extra clair ou acide extra-clair

Lighter shades of lacquer
On extra clear or acid extra-clear glass

Aqua 2065 — **2065 XCL**
Extra-clair
Extra-clear

Aqua 2065 — **2065 ACXCL**
Acide extra-clair
Acid etched extra-clear

Cashmire 5813 — **5813 XCL**
Extra-clair
Extra-clear

Cashmire 5813 — **5813 ACXCL**
Acide extra-clair
Acid etched extra-clear

Innocence 9010 — **9010 XCL**
Extra-clair
Extra-clear

Innocence 9010 — **9010 ACXCL**
Acide extra-clair
Acid etched extra-clear

Laque de couleurs foncés
Sur verre clair ou acide

Darker shades of lacquer
On clear or acid etch

Jade 1313 — **1313 CL**
Clair
Clear

Jade 1313 — **1313 AC**
Acide clair
Acid etched clear

Moka 3113 — **3113 CL**
Clair
Clear

Moka 3113 — **3113 AC**
Acide clair
Acid etched clear

Smoky 7016 — **7016 CL**
Clair
Clear

Smoky 7016 — **7016 AC**
Acide clair
Acid etched clear

Sangria 8028 — **8028 CL**
Clair
Clear

Sangria 8028 — **8028 AC**
Acide clair
Acid etched clear

Onyx 9005 — **9005 CL**
Clair
Clear

Onyx 9005 — **9005 AC**
Acide clair
Acid etched clear

Des couleurs de laque sur mesure peuvent être développées à partir d'un numéro RAL ou numéro Pantone. Des frais supplémentaires sont appliquables.

Custom lacquer colors can be developed from a RAL or Pantone number. Additional fees will apply.

Lacobel (verre non trempé avec une pellicule au dos)

Lacobel (untempered glass with a film on the backside)

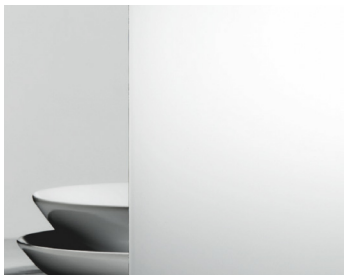

Blanc extra-clair **LABLXC**

White extra-clair

Noir **LANO**

Black

Toujours choisir les couleurs selon un échantillon. Pour obtenir des échantillons, veuillez consulter votre représentant ou le service à la clientèle.

Always choose your colours with a real sample. To get samples please contact your sales representative or our customer service.

Z-MKT-BARAZIN-BOITE-A

Échantillons de verre et de profilés d'aluminium.

Glass and aluminum profile samples.

Z-MKT-BARAZIN-BOITE-B

Échantillons de verre laqué

Lacquered glass samples

Créez votre design exclusif de porte à l'aide de notre configurateur en ligne!

Create your own exclusiv design with our online configurator!

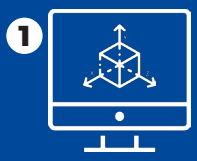

Vous configurez, comparez et commandez vos solutions sur-mesure.

You shape, compare and order your customized solutions.

Nous fabriquons dans les meilleurs délais et avec la meilleure qualité.

We manufacture at the best quality and expeditiously.

Nous vous livrons où vous le souhaitez dans un emballage adapté.

We deliver wherever you want in a suitable packaging.

Vous installez en toute sérénité.

You install in all serenity.

Informations techniques pour perçages de poignée
Technical information for handle drilling

Les profilés 85, 87, 89 et salice Air 26 ont une section de verre qui recouvre l'aluminium. Par conséquent, pour y installer une poignée, le verre doit également être percé. Voir l'information technique sur le perçage du verre en page suivante.

The 85, 87, 89 and Salice Air 26 profiles have a section of glass that overlaps the aluminum. Consequently, the glass will have to be drilled to accommodate the handle. Please also refer to the technical information on glass drilling on the next page.

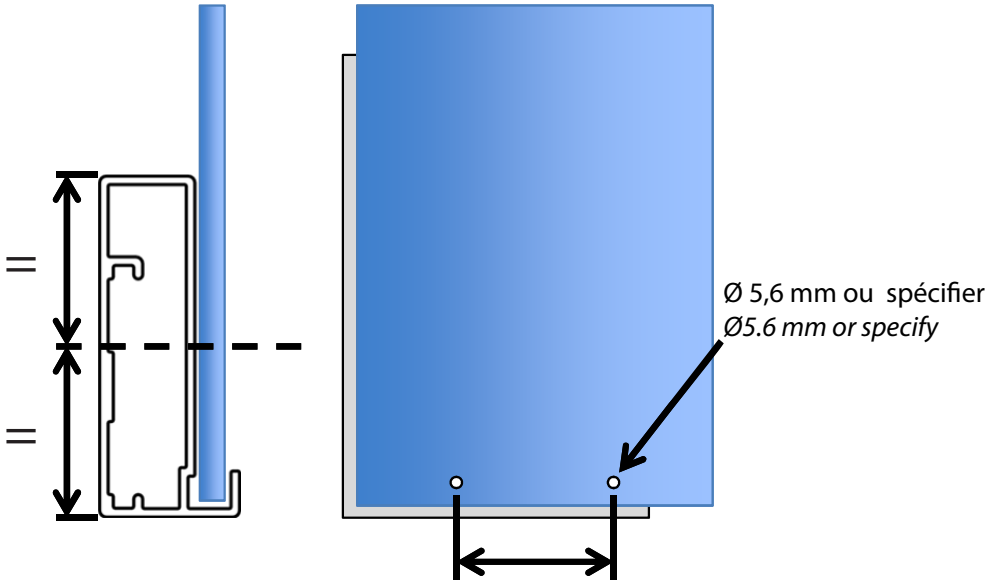

Les trous seront toujours percés pour centrer la poignée sur le profilé. Le diamètre standard de perçage est de 5,6 mm pour une vis de 4 mm de diamètre. Nous pouvons faire les perçages sur mesure si requis, toujours d'un diamètre d'au moins 5 mm.

Holes are always drilled to centre the handle on the profile itself. The standard hole diameter is 5.6 mm for a 4 mm diameter screw. Custom holes can be drilled upon demand. Holes must always be at least 5 mm in diameter.

Notes importantes

-Il est fortement suggéré d'utiliser des vis de nylon ou des rondelles en plastique afin d'éviter de trop serrer la vis et de briser le verre.

-Il est possible que le transport ait pu déplacer le verre dans le cadre en aluminium. Si les trous ne sont pas alignés entre le verre et l'aluminium, il est nécessaire de replacer le verre en le coinçant entre les deux paumes et en le poussant dans la bonne direction afin de réaligner les trous.

Important notes

-We strongly suggest the use of nylon screws or plastic washers to avoid overtightening the screw, which may result in cracking the glass.

-Also note that the glass can shift during transport and may be misaligned with the holes. Carefully apply light pressure between your palms to push the glass into place, so the holes will be realigned.

Informations techniques de perçage de verre

Technical information on glass drilling

Le verre peut être percé pour installer, par exemple, une poignée. Il est important de noter que le perçage du verre nécessite l'utilisation d'un outillage spécialisé. Cet outil fait un chanfrein sur l'arête du trou afin de protéger le verre d'un bris soudain.

Glass can be drilled to install most handles or holes can be drilled for other purposes. The drilling process requires specialized tooling that creates a chamfer on the edge of the hole to protect the glass from unexpected failure.

Vue de profil d'un verre percé

Side view of a pierced glass

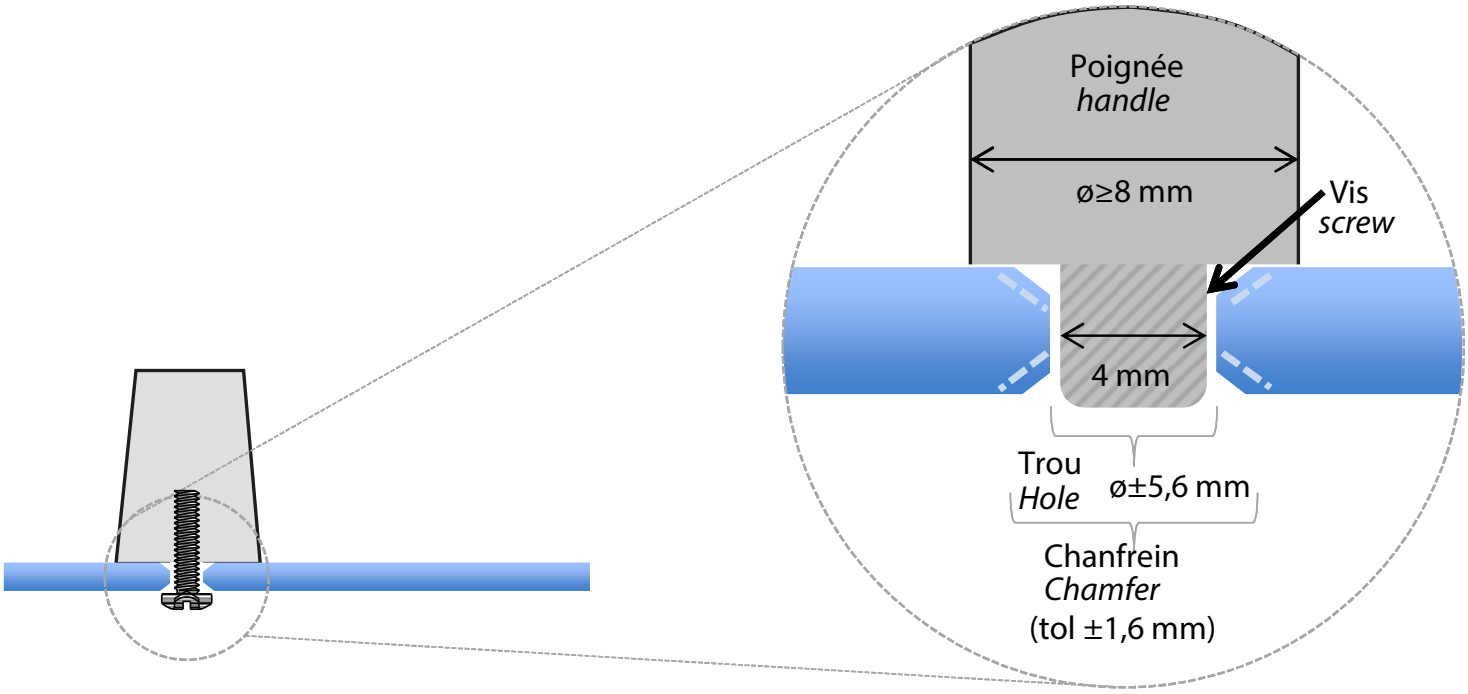

Si la vis mesure 4 mm de diamètre, nous recommandons de spécifier un trou de 5,6 mm de diamètre. Ainsi vous serez en mesure d'insérer votre vis dans le trou sans créer de pression sur le verre. Le chanfrein du trou mesurera 7,2 mm dans la tolérance supérieure. Par conséquent, la base de la poignée devra avoir un diamètre de plus de 8 mm afin de couvrir tout le trou et son chanfrein.

If the screw's diameter is 4 mm, we recommend you specify a hole measuring 5.6 mm in diameter. This will allow the screw to fit easily without causing pressure on the glass. Please note that the chamfer can measure up to 7.2 mm, therefore the decorative exterior part of the handle diameter should be 8 mm or more to cover the hole and chamfer completely.

© Rocheleau Inc. - GB - 190425_Brochure Barazin 2019 - Tous droits réservés

ROCHELEAU INC.
760, Boul. Pierre-Roux E.
Victoriaville (Québec) G6T 1S6
CANADA

T : 1 800 567-5201
@ : VENTES@ROCHELEAU.CA
@ : SALES@ROCHELEAU.CA

ROCHELEAU.CA